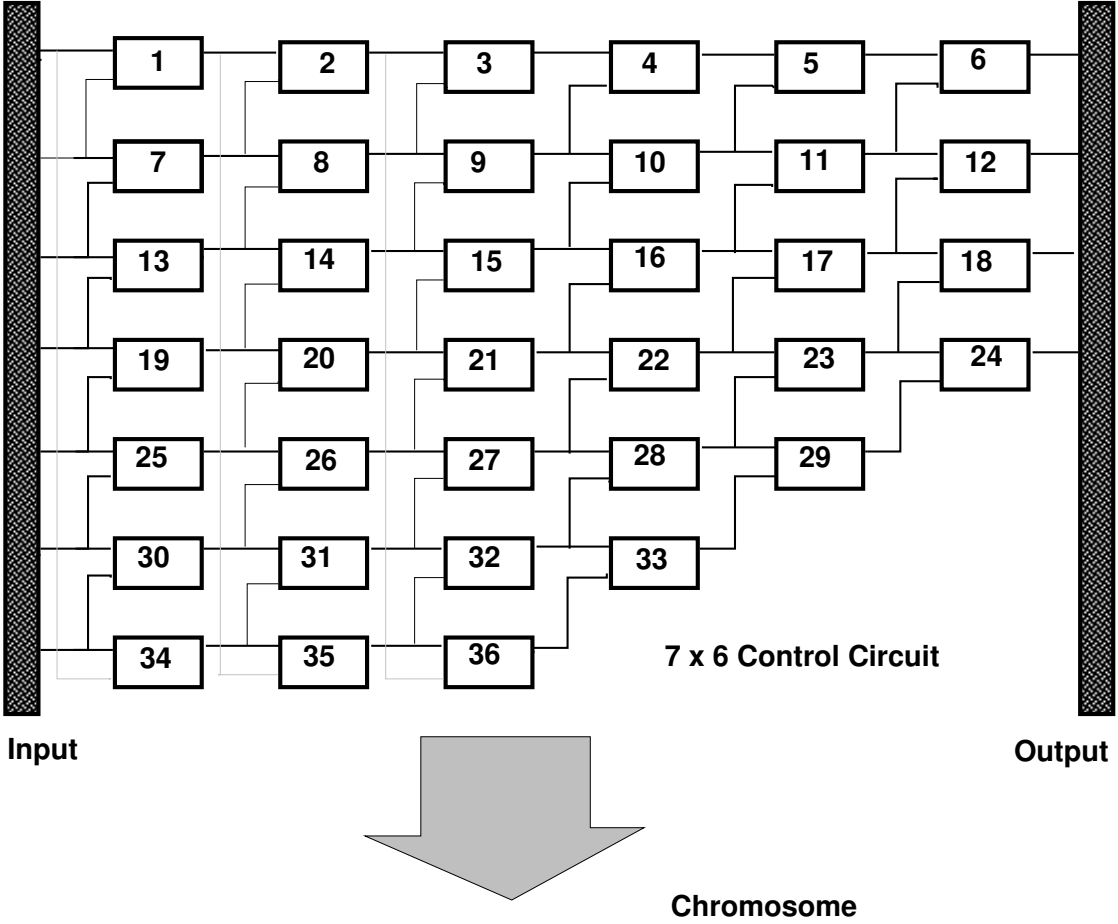

1	2	3	4	5	6	7	.....	33	34	35	36